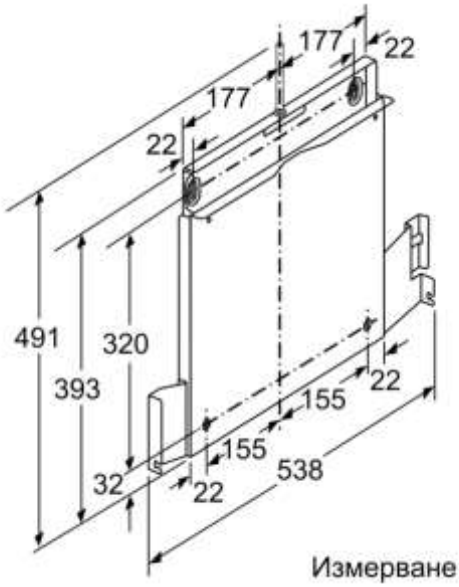

Измерване в мм

измервания в мм

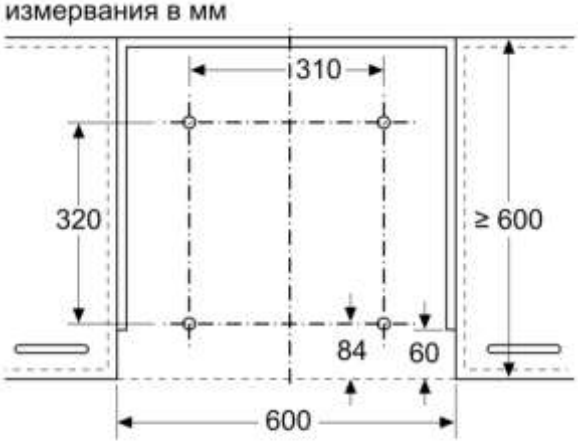

Монтаж на телескопичния капак със сваляща се рамка
Монтаж директно върху кухненската стена

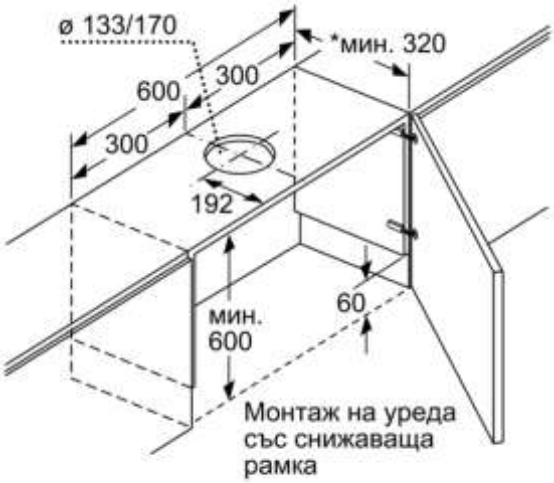

Монтаж на уреда със снижаваща рамка

* вж. таблица с комбинации

Измерване в мм

Монтаж на уреда с модул Clean Air и снижаваща рамка

* вж. таблица с комбинации

Измерване в мм

измервания в мм
Таблица с комбинации за 60 см телескопичен капак със сваляща се рамка

Конструкция на уреда в шкафа	Монтажна дълбочина на уреда със снижаваща се рамка	Дълбочина на лайстната на ръкохватката (X)	Обща монтажна дълбочина	Дълбочина на каркаса на кухненския модул
Конструкция A	301	17	318	≥ 320
	301	20	321	≥ 323
	301	32	333	≥ 335
Конструкция B	301	32	333	≥ 335

Когато се използва вдлъбнат панел от >5 мм, свалящата се рамка трябва да се подкрепя отдолу.
Дълбочината на каркаса на кухненския модул трябва да се регулира по съответния начин.

измервания в мм
Конструкция A

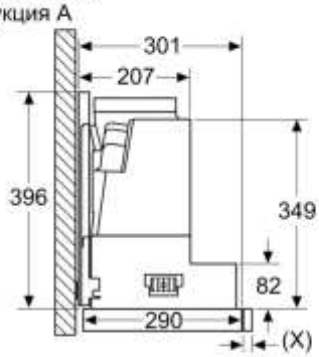

Монтаж на телескопичния капак със сваляща се рамка – дълбочина на каркаса на кухненския модул според таблицата с комбинации

измервания в мм
Конструкция B

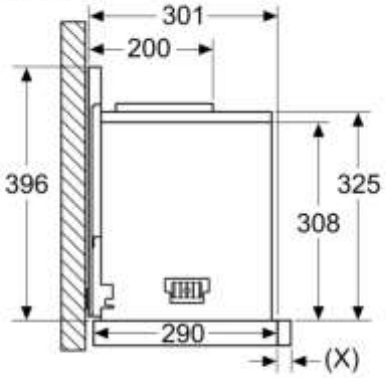

Монтаж на телескопичния капак със сваляща се рамка – дълбочина на каркаса на кухненския модул според таблицата с комбинации

измервания в мм
Монтаж на телескопичния капак с CleanAir модул и сваляща се рамка

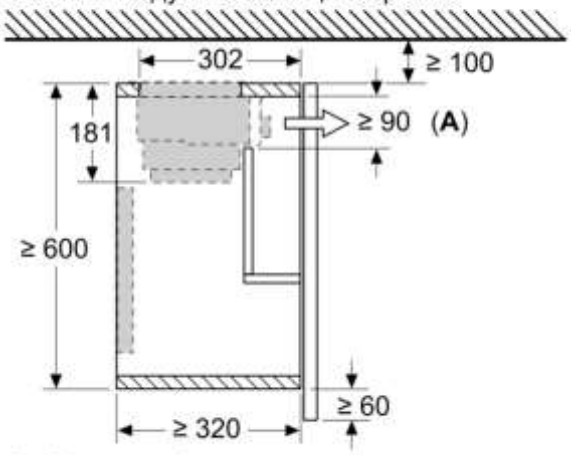

A: Смяна на филтъра